GERA MAX
GERA MAXUS

für GHS-, HS- und Z-Anlagen
sowie für registrierte Einzelschließungen im Wendeschlüsselprofil mit zusätzlichen Sperrelementen in einer zweiten und dritten Schließebene und mit Magnetcodierung

Je nach Anforderung oder Kundenwunsch sind diese Produkte optional zu „**GERA WS**" lieferbar.

Für die Profilserien **GERA MAX** und **GERA MAXUS** wird wie beim „**GERA WS**" der stilisierte Schriftzug „ssg" verwendet. Dieser Schriftzug befindet sich als Querschnitt in jedem Schlüssel.

GERA MAX und **GERA MAXUS** sind die durch Magnetcodierung optimierten Produkte dieser Profilserien.

Durch zusätzliche seitliche Sperrelemente erfolgt eine Verbesserung der Codierungsoption im Vergleich zum Basisprodukt „**GERA WS**".
Durch die Magnetcodierung wird ein höherer Sicherheitsstandard erreicht.

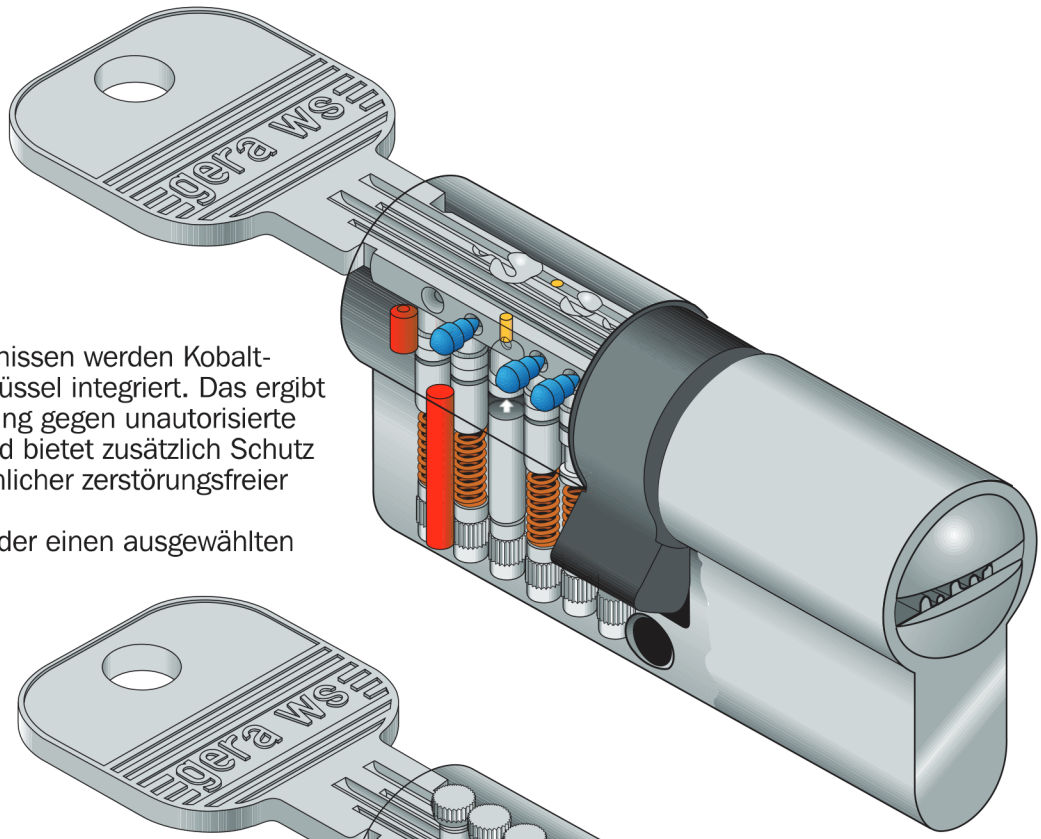

GERA MAX

In diesen optimierten Erzeugnissen werden Kobalt-Permanent-Magnete im Schlüssel integriert. Das ergibt eine wirksame Kopierhemmung gegen unautorisierte Nachschlüsselfertigungen und bietet zusätzlich Schutz gegen eine Vielzahl herkömmlicher zerstörungsfreier Öffnungstechniken.
Der Magnet aktiviert im Zylinder einen ausgewählten Spezialstift.

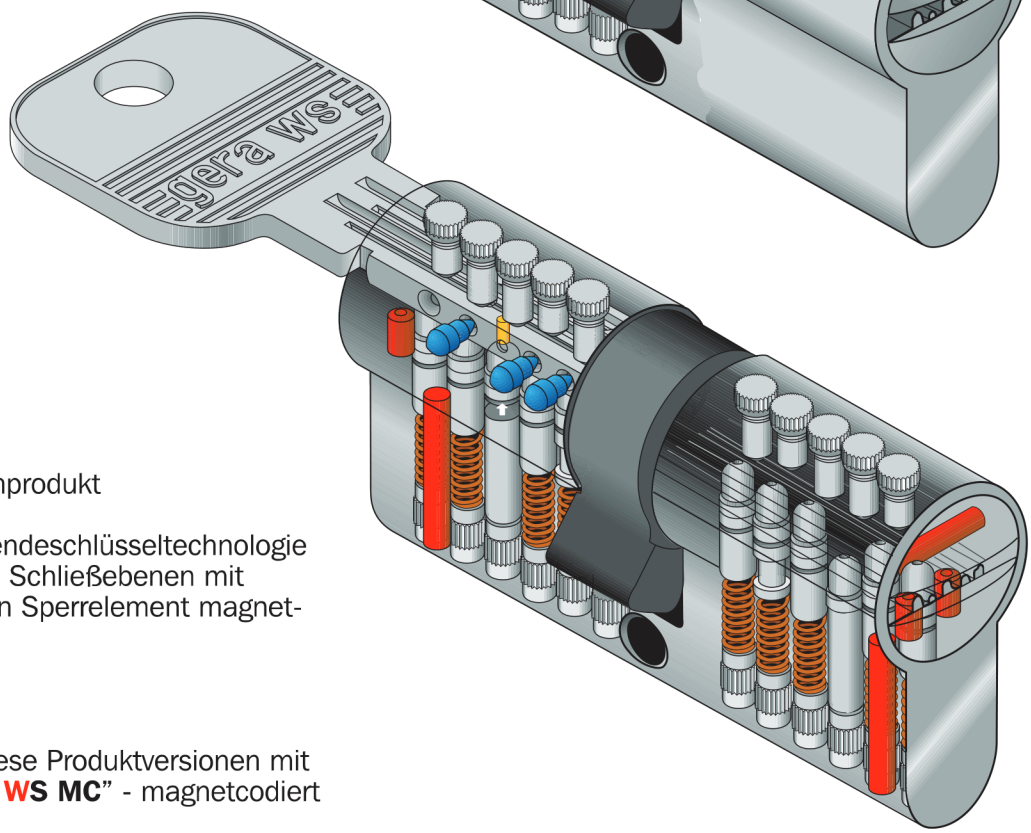

GERA MAXUS

GERA MAXUS ist das Spitzenprodukt der „**GERA WS**"-Profilserie.
Es vereint die Vorzüge der Wendeschlüsseltechnologie und der Codiervielfalt auf drei Schließebenen mit 16 Sperrelementen, wobei ein Sperrelement magnetcodiert ausgeführt wird.

Für Eigenprofilkunden sind diese Produktversionen mit dem Schlüsselrohling „**GERA WS MC**" - magnetcodiert realisierbar.